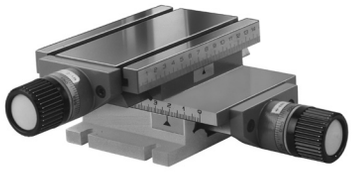

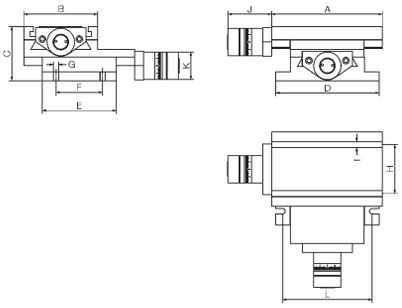

Typ MF MINI
Typ MF MINI

BAZUS

Stationäre Koordinatentische mit zwei Achsen, entwickelt für Anwendungen in der Feinmechanik sowie für Versuchs- und Messlabore.

Stacionární křížové stoly se 2 osami pro jemnou mechaniku a laboratorní aplikace.

Typ MF MINI / *Typ MF MINI*	A mm	B mm	C mm	D mm	E mm	F mm	H mm	I mm	J mm	K mm	L mm	T-Nuten / *T-matice*
MF-100	150	100	73	140	100	63	66	8	60	37	121	2
MF-200	200	100	85	140	100	63	66	8	60	37	121	2

Typ MF MINI / *Typ MF MINI*	X-Verfahrweg / *Rozsah X* mm	Y-Verfahrweg / *Rozsah Y* mm	Auflösung / *Rozlišení* mm	Gewinde-steigung / *Stoupání závitu*	Max. Werkst.gewicht / *Max. hmotnost obrobku* kg	Max. Arbeits-druck / *Max. tlak* kg	kg		Art.-Nr. / *Obj. č.*	EUR
MF-100	50	50	0,025	P-1,75	40	250	6	●	18-MF-100	1.037,90
MF-200	100	100	0,025	P-1,75	40	250	6,5	●	18-MF-200	1.105,20

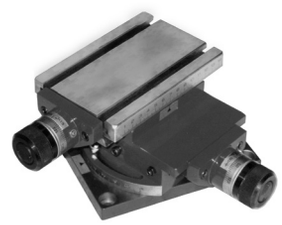

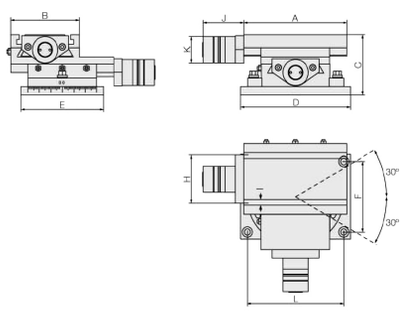

Typ MG MINI - drehbar
Typ MG MINI - otočný

BAZUS

Drehbare Koordinatentische mit zwei Achsen, wie Ausführung MF MINI, jedoch mit zusätzlicher Rotationsmöglichkeit von ± 30°.

Křížové otočné stoly se 2 osami, shodné s MF MINI, ale s možností rotace ±30°.

Typ MG MINI / *Typ MG MINI*	A mm	B mm	C mm	D mm	E mm	F mm	H mm	I mm	J mm	K mm	L mm	T-Nuten / *T-matice*
MG-100	150	100	85	160	120	100	66	8	60	37	140	2
MG-200	200	100	87	160	120	100	66	8	60	37	140	2

Typ MG MINI / *Typ MG MINI*	X-Verfahrweg / *Rozsah X* mm	Y-Verfahrweg / *Rozsah Y* mm	Auflösung / *Rozlišení* mm	Gewinde-steigung / *Stoupání závitu*	Max. Werkst.gewicht / *Max. hmotnost obrobku* kg	Max. Arbeits-druck / *Max. tlak* kg	kg		Art.-Nr. / *Obj. č.*	EUR
MG-100	50	50	0,025	P-1,75	45	255	7	●	18-MG-100	1.239,80
MG-200	100	100	0,025	P-1,75	45	255	9,5	●	18-MG-200	1.304,90

● **Lagerstandard / *skladem***
◗ **innerhalb weniger Tage / *do několika dnů***
◯ **auf Anfrage / *na***
✖ **auslaufende Größe / *do vyprodání zásob***