Sada 4 hranolových čelistí STRONG, typ HB4-160

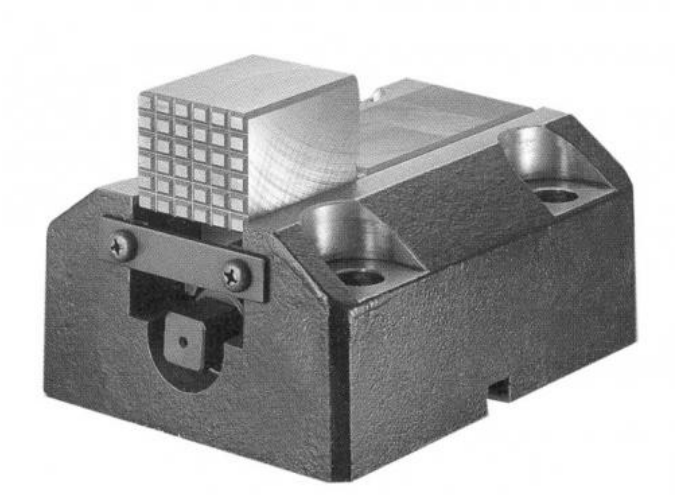

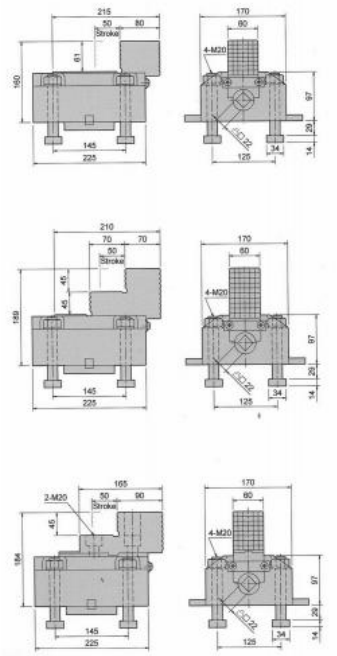

Kód produktu:	29-HB4-160
EAN:	4049794060780
Celní tarif:	8466 3000
Hmotnost:	29,00 kg
Výrobce:	Strong
Dostupnost:	na dotaz
Způsob přepravy:	spedice

102 542,15 Kč bez DPH

~~155 107,00 Kč~~ 124 076,00 Kč s DPH

4 219,83 € bez DPH

~~6 383,00 €~~ 5 106,00 € s DPH

Parametry

H	160	**kg**	29	**Max.up.síla daN**	3920
Zdvih čelistí	50				

Tento produkt najdete v našem KATALOGU na straně 89 (2021)