Sada 4 hranolových čelistí STRONG, typ HB4-189

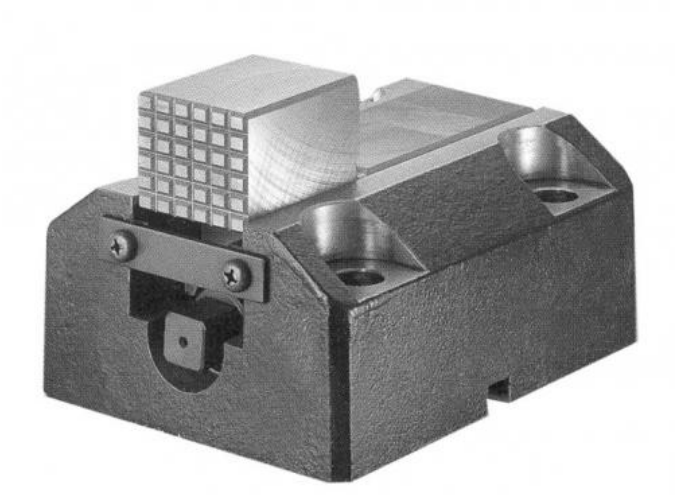

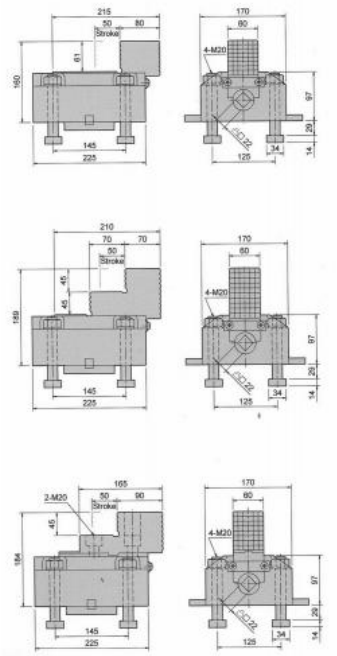

Kód produktu:	29-HB4-189
EAN:	4049794060797
Celní tarif:	8466 3000
Hmotnost:	31,00 kg
Výrobce:	Strong
Dostupnost:	na dotaz
Způsob přepravy:	spedice

108 245,45 Kč bez DPH

~~163 733,00 Kč~~ 130 977,00 Kč s DPH

4 454,55 € bez DPH

~~6 738,00 €~~ 5 390,00 € s DPH

Parametry

H	189	**kg**	31	**Max.up.síla daN**	3920
Zdvih čelistí	50				

Tento produkt najdete v našem KATALOGU na straně 89 (2021)