Redukční pouzdro pro hydraulická sklíčidla 20/6 vodotěsné



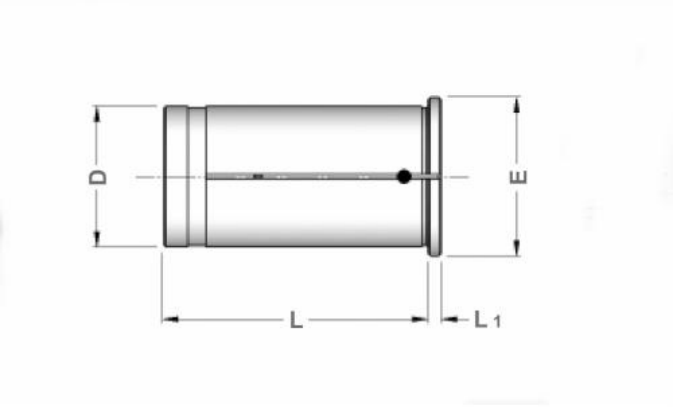

Kód produktu:	94-52-20/6
EAN:	4049794002919
Celní tarif:	8466 1020
Hmotnost:	0,11 kg
Dostupnost:	skladem

921,49 Kč bez DPH
~~1 312,00 Kč~~ 1 115,00 Kč s DPH

37,93 € bez DPH
~~54,00 €~~ 45,90 € s DPH

pro zmenšení průměru hydraulických expanzních trnů

Parametry

D	20	**E**	24	**L**	50.5
L1	2	**Těsnost max. bar**	60	**Vrtání**	6

Tento produkt najdete v našem KATALOGU na straně 99 (2021)