# Redukční pouzdro pro hydraulická sklíčidla 32/10 vodotěsné



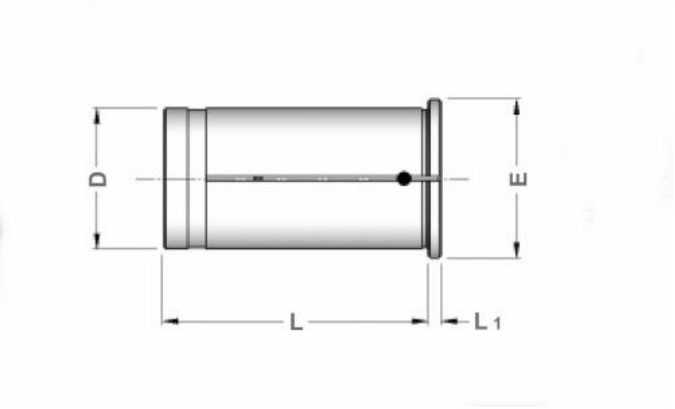


| | |
|---|---|
| **Kód produktu:** | 94-52-32/10 |
| **EAN:** | 4049794002995 |
| **Celní tarif:** | 8466 1020 |
| **Hmotnost:** | 0,30 kg |
| **Dostupnost:** | skladem |

990,08 Kč bez DPH

~~1 409,00 Kč~~ 1 198,00 Kč s DPH

40,74 € bez DPH

~~58,00 €~~ 49,30 € s DPH

pro zmenšení průměru hydraulických expanzních trnů

## Parametry

| | | | | | |
|---|---|---|---|---|---|
| **D** | 32 | **E** | 36 | **L** | 60.5 |
| **L1** | 3 | **Těsnost max. bar** | 60 | **Vrtání** | 10 |

Tento produkt najdete v našem KATALOGU na straně 99 (2021)