Redukční pouzdro pro hydraulická sklíčidla 32/20 vodotěsné



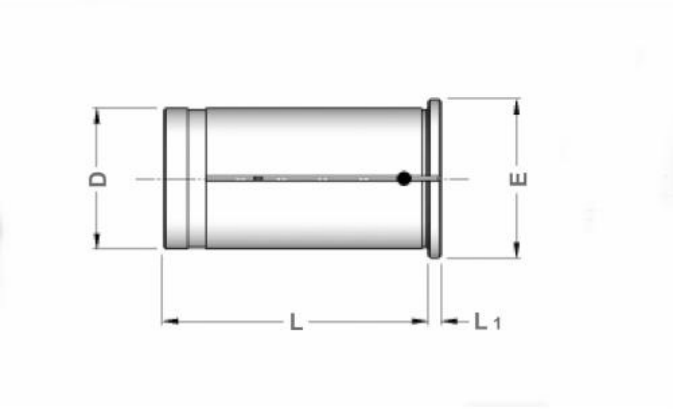

Kód produktu:	94-52-32/20
EAN:	4049794003046
Celní tarif:	8466 1020
Hmotnost:	0,20 kg
Dostupnost:	skladem

990,08 Kč bez DPH

~~1 409,00 Kč~~ 1 198,00 Kč s DPH

40,74 € bez DPH

~~58,00 €~~ 49,30 € s DPH

pro zmenšení průměru hydraulických expanzních trnů

Parametry

D	32	**E**	36	**L**	60.5
L1	3	**Těsnost max. bar**	60	**Vrtání**	20

Tento produkt najdete v našem KATALOGU na straně 99 (2021)