Otočný hrot s indikací tlaku, 60°, běžné soustružení, VDI 40

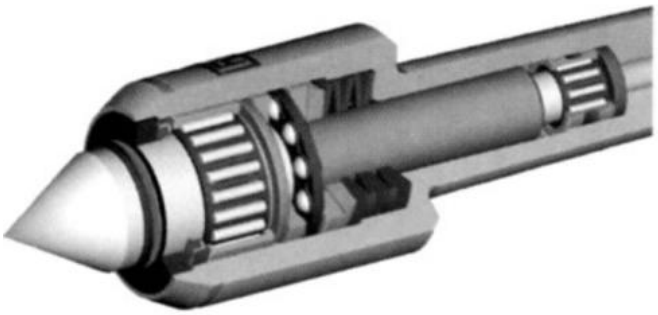

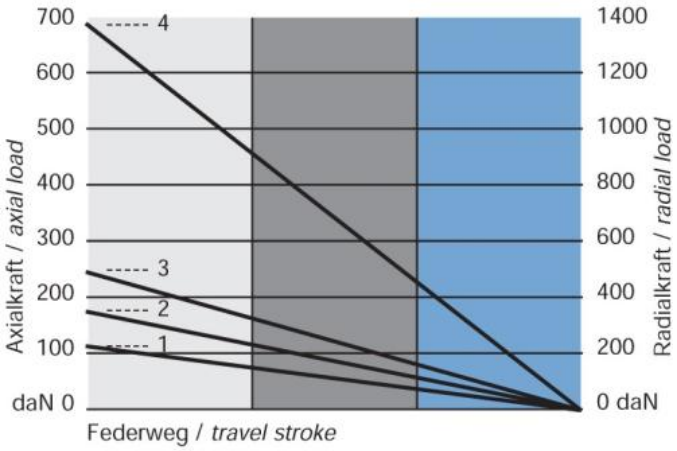

Kód produktu: 03-4061-S
EAN: 4049794658284
Celní tarif: 8466 2091
Hmotnost: 3,00 kg
Výrobce: Rotor
Dostupnost: do týdne

Cena na dotaz

Indikátor tlaku s různobarevnými pruhy umožňuje rychlé nastavení a kontrolu optimálního tlaku. Vůle v délce a různé středové otvory jsou kompenzovány zdvihem ve fixních polohách. To umožňuje velmi opatrné upínání lehkých obrobků.

FA daN	FR daN	A mm	B mm	C mm	D mm	E mm	s mm	Werkst. max.kg	n max.
11-110	25-240	165	53	68	28	33	4,3	900	4800

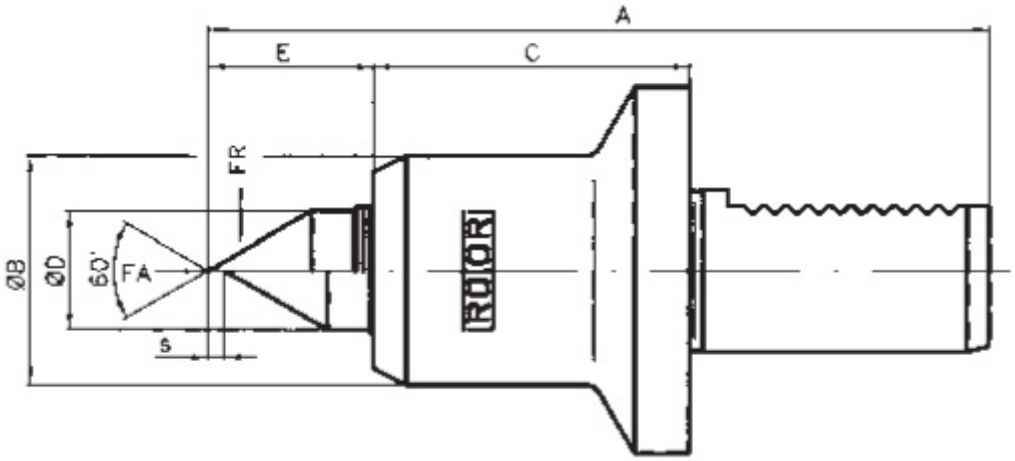

Parametry

B	53	**C**	68	**D**	28
Dílec max. kg	900	**E**	33	**L**	165
s	4.3	**U/min max**	4800	**Upnutí**	VDI 40

Tento produkt najdete v našem KATALOGU na straně 126 (2021)