Otočný hrot s indikací tlaku, 60°/40°, běžné soustružení, válec 32 mm

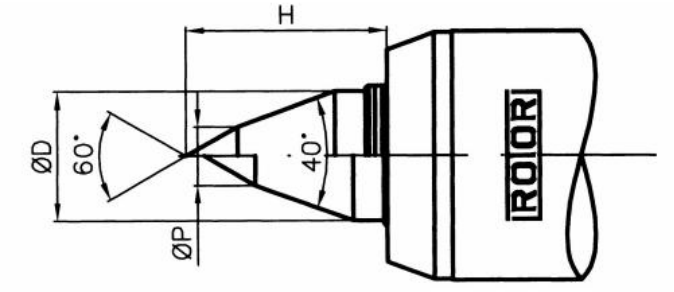

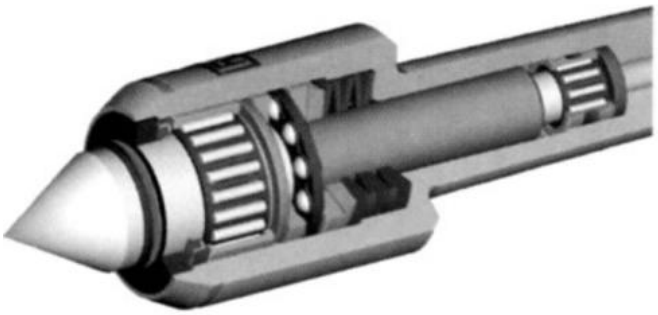

Kód produktu:	03-3252
EAN:	4049794055618
Celní tarif:	8466 2091
Hmotnost:	1,30 kg
Výrobce:	Rotor
Dostupnost:	do týdne

Cena na dotaz

Indikátor tlaku s různobarevnými pruhy umožňuje rychlé nastavení a kontrolu optimálního tlaku. Vůle v délce a různé středové otvory jsou kompenzovány zdvihem ve fixních polohách. To umožňuje velmi opatrné upínání lehkých obrobků.

Parametry

D	28	**H**	41	**P**	14
Upnutí	Zyl./cyl. Ø 32 x 63				

Tento produkt najdete v našem KATALOGU na straně 127 (2021)