Dvoudílný svěrák, pohyblivá část 175 mm



Kód produktu:	ZE-GS-B175
EAN:	4049794054062
Celní tarif:	8466 2098
Hmotnost:	23,85 kg
Dostupnost:	skladem

12 512,40 Kč bez DPH

~~17 812,00 Kč~~ **15 140,00 Kč s DPH**

514,92 € bez DPH

~~733,00 €~~ **623,05 € s DPH**

pro upínání nadměrných obrobků; různé možnosti upínání

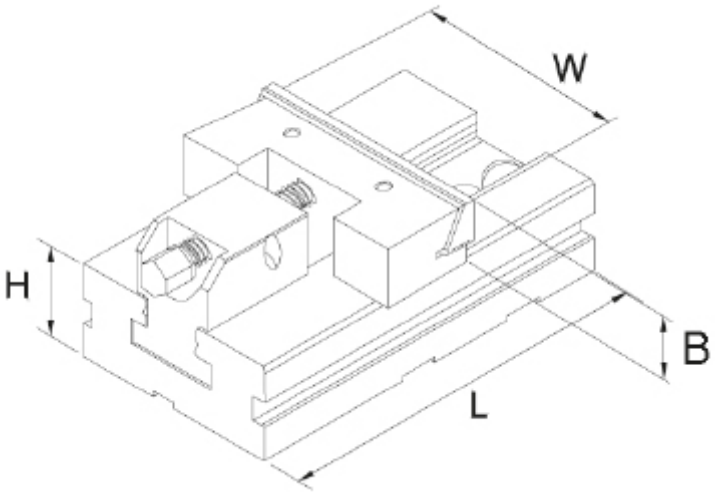

Parametry

B	60	**H**	58	**kg**	21
Kolmost	0,02/ 50 mm	**L**	240	**Opakovatelná přesnost**	0.02

Kovostrojservis, spol. s.r.o., U Panasonicu 397, 530 06 Pardubice, **IČ:** 05324441, **DIČ:** CZ05324441
Tel.: +420 724 721 905, **E-mail:** info@kovostrojservis.cz **Web:** www.upinani-nastroju.cz

Souběžnost	0,005/ 100 mm	**W**	175

Tento produkt najdete v našem KATALOGU na straně 136 (2021)