Dvoudílný svěrák, pohyblivá část 200 mm



Kód produktu:	ZE-GS-B200
EAN:	4049794054079
Celní tarif:	8466 2098
Hmotnost:	39,50 kg
Dostupnost:	skladem
Způsob přepravy:	spedice

15 823,97 Kč bez DPH

~~22 526,00 Kč~~ **19 147,00 Kč s DPH**

651,20 € bez DPH

~~927,00 €~~ **787,95 € s DPH**

pro upínání nadměrných obrobků; různé možnosti upínání

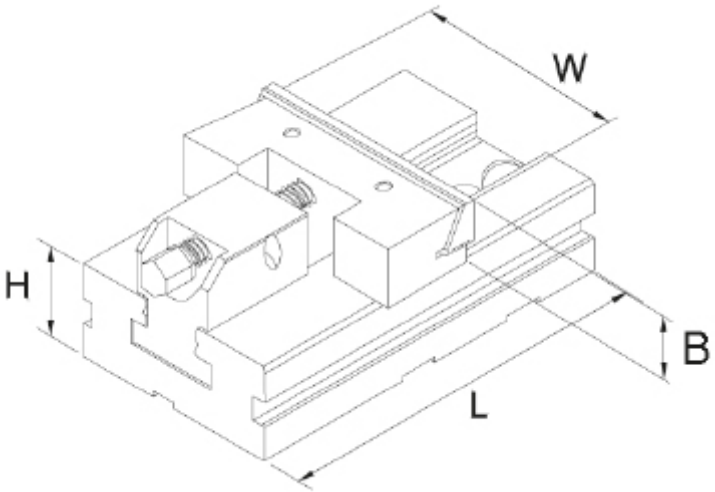

Parametry

B	65	**H**	70	**kg**	35
Kolmost	0,02/ 50 mm	**L**	300	**Opakovatelná přesnost**	0.02

Kovostrojservis, spol. s.r.o., U Panasonicu 397, 530 06 Pardubice, **IČ:** 05324441, **DIČ:** CZ05324441
Tel.: +420 724 721 905, **E-mail:** info@kovostrojservis.cz **Web:** www.upinani-nastroju.cz

Souběžnost	0,005/ 100 mm	**W**	200

Tento produkt najdete v našem KATALOGU na straně 136 (2021)