Dvoudílný svěrák, pevná část 200 mm



Kód produktu:	ZE-GS-F200
EAN:	4049794655368
Celní tarif:	8466 2098
Hmotnost:	39,50 kg
Dostupnost:	skladem
Způsob přepravy:	spedice

14 953,72 Kč bez DPH

~~21 287,00 Kč~~ 18 094,00 Kč s DPH

615,37 € bez DPH

~~876,00 €~~ 744,60 € s DPH

pro upínání nadměrných obrobků; různé možnosti upínání

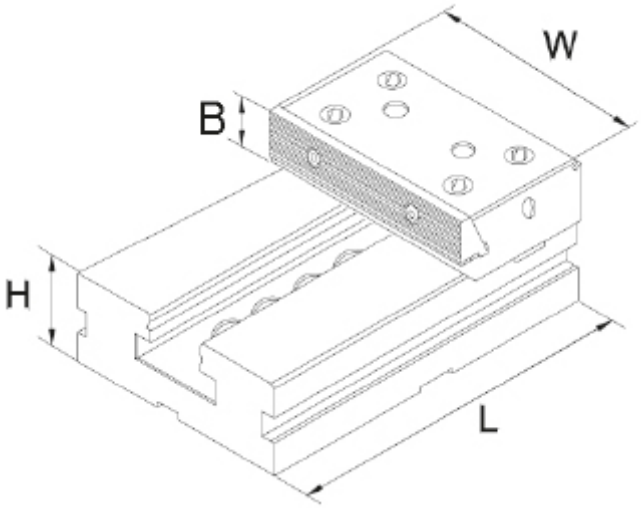

Parametry

B	65	**H**	70	**kg**	30
Kolmost	0,02/ 50 mm	**L**	300	**Opakovatelná přesnost**	0.02
Souběžnost	0,005/ 100 mm	**W**	200		

Kovostrojservis, spol. s.r.o., U Panasonicu 397, 530 06 Pardubice, **IČ:** 05324441, **DIČ:** CZ05324441
Tel.: +420 724 721 905, **E-mail:** info@kovostrojservis.cz **Web:** www.upinani-nastroju.cz

Tento produkt najdete v našem KATALOGU na straně 136 (2021)