Dvoudílný svěrák, dvojitá pevná část 100 mm

ZENTRA



Kód produktu:	ZE-GS-D100
EAN:	4049794655382
Celní tarif:	8466 2098
Hmotnost:	4,85 kg
Výrobce:	Zentra
Dostupnost:	na dotaz

5 514,05 Kč bez DPH

~~7 849,00 Kč~~ **6 672,00 Kč s DPH**

226,90 € bez DPH

~~323,00 €~~ **274,55 € s DPH**

pro upínání nadměrných obrobků; různé možnosti upínání

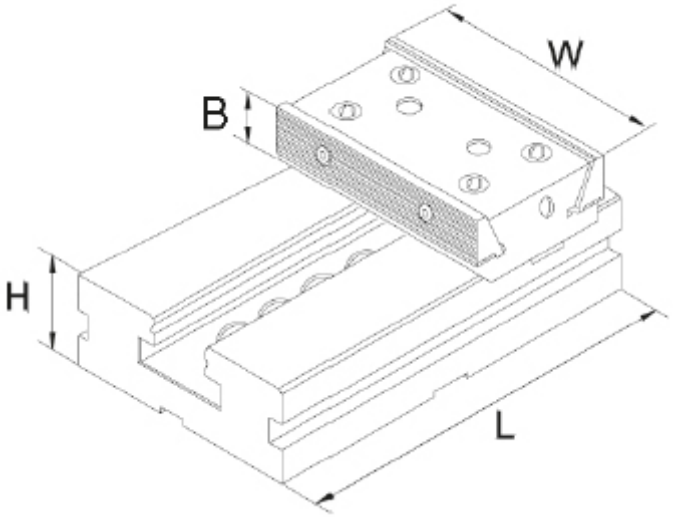

Parametry

B	30	**H**	35	**kg**	4
Kolmost	0,02/ 50 mm	**L**	140	**Opakovatelná přesnost**	0.02
Souběžnost	0,005/ 100 mm	**W**	100		

Tento produkt najdete v našem KATALOGU na straně 136 (2021)