Držák axiálního nástroje pravý, krátký C1 – 20 x 16

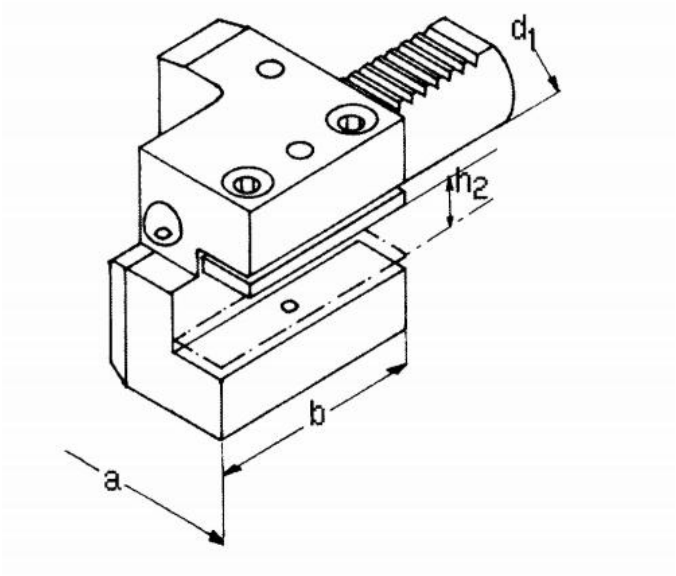

Kód produktu:	47-C1-20-16
EAN:	4260073573092
Celní tarif:	8466 1031
Hmotnost:	1,10 kg
Dostupnost:	skladem

1 601,65 Kč bez DPH

~~2 576,00 Kč~~ **1 938,00 Kč s DPH**

62,81 € bez DPH

~~101,00 €~~ **76,00 € s DPH**

Parametry

A	52	**B**	50	**H**	12/16
VDI	20				

Tento produkt najdete v našem KATALOGU na straně 165 (2021)