Držák vrtáku na destičky E1 – 40 x 14



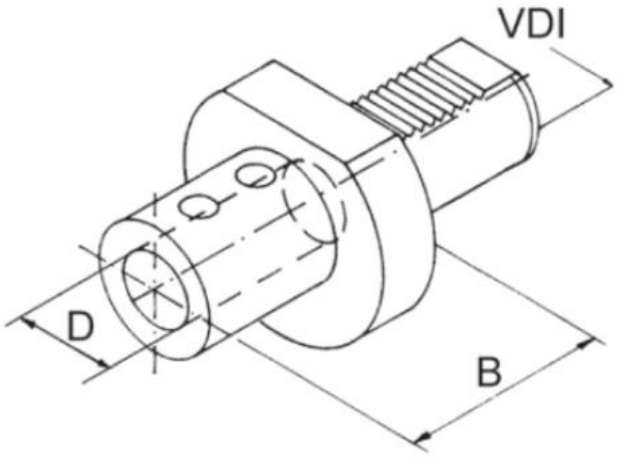

Kód produktu: 47-E1-40-14
EAN: 4049794059524
Celní tarif: 8466 1031
Hmotnost: 1,70 kg
Dostupnost: skladem

1 860,33 Kč bez DPH
~~2 649,00 Kč~~ 2 251,00 Kč s DPH
76,57 € bez DPH
~~109,00 €~~ 92,65 € s DPH

VDI	D mm	B mm
40	10	66
40	12	66
40	14	66
40	16	66
40	20	67
40	25	75
40	32	75
40	40	90
40	50	100

Parametry

B	66	**D**	14	**VDI**	40

Kovostrojservis, spol. s.r.o., U Panasonicu 397, 530 06 Pardubice, **IČ:** 05324441, **DIČ:** CZ05324441
Tel.: +420 724 721 905, **E-mail:** info@kovostrojservis.cz **Web:** www.upinani-nastroju.cz

Tento produkt najdete v našem KATALOGU na straně 167 (2021)