Držák vrtáku na destičky E1 – 50 x 32



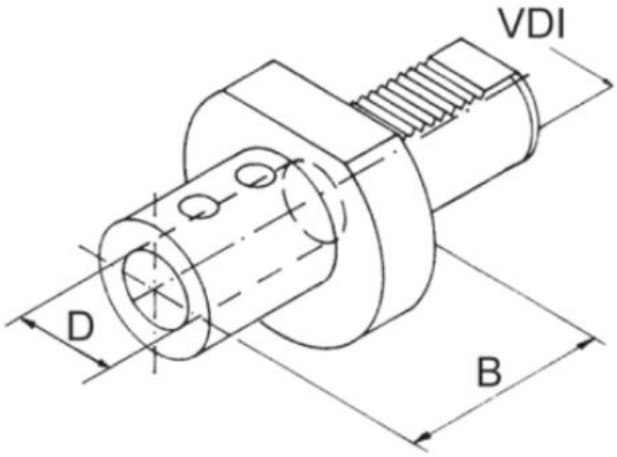

Kód produktu: 47-E1-50-32
EAN: 4260073573603
Celní tarif: 8466 1031
Hmotnost: 3,25 kg
Dostupnost: skladem

2 338,84 Kč bez DPH
~~3 329,00 Kč~~ 2 830,00 Kč s DPH
96,24 € bez DPH
~~137,00 €~~ 116,45 € s DPH

VDI	D mm	B mm
50	20	67
50	25	80
50	32	80
50	40	90
50	50	100
60	25	80
60	32	80
60	40	90
60	50	100

Parametry

B	80	**D**	32	**VDI**	50

Kovostrojservis, spol. s.r.o., U Panasonicu 397, 530 06 Pardubice, **IČ:** 05324441, **DIČ:** CZ05324441
Tel.: +420 724 721 905, **E-mail:** info@kovostrojservis.cz **Web:** www.upinani-nastroju.cz

Tento produkt najdete v našem KATALOGU na straně 167 (2021)