Nástroj s pohonem, DIN 5482, úhlový, pravý, VDI 40, ER 25, IC

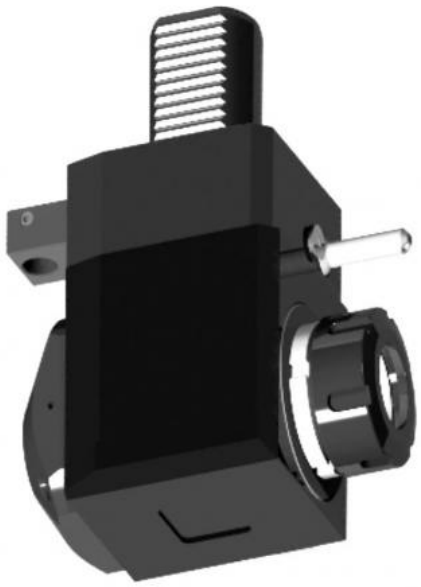

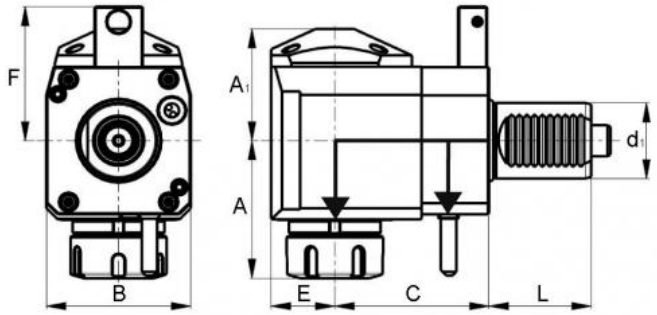

Kód produktu:	47-82-WR-40-25IK
EAN:	4049794057698
Celní tarif:	8466 1031
Hmotnost:	6,00 kg
Dostupnost:	do týdne

45 768,60 Kč bez DPH
~~69 231,00 Kč~~ 55 380,00 Kč s DPH

1 883,47 € bez DPH
~~2 849,00 €~~ 2 279,00 € s DPH

vysoce přesná zapouzdřená ložiska; vhodné pro vysokorychlostní vřetena; vhodné pro pravý i levý chod

Parametry

A	70	**A1**	62	**B**	75
C	80	**E**	33	**F**	71
IK	ja	**Kleština**	ER 25	**L**	53
Max.utahovací moment Nm	50	**Převod**	1:1	**Směr**	rechts/right
Těsnost max. bar	20	**U/min max**	6000	**VDI**	40

Tento produkt najdete v našem KATALOGU na straně 184 (2021)