Kleština ER 8, Ø 5

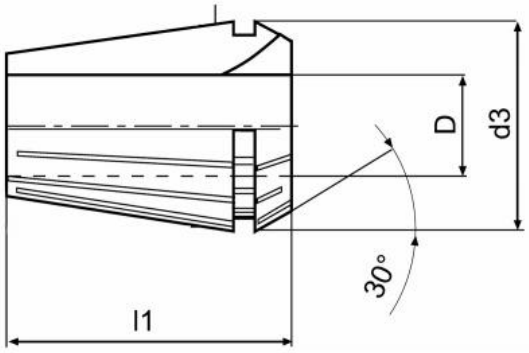

Kód produktu:	09-9008-5,0
EAN:	4049794010846
Celní tarif:	8466 1020
Hmotnost:	0,01 kg
Dostupnost:	skladem

206,61 Kč bez DPH

~~325,00 Kč~~ 250,00 Kč s DPH

8,26 € bez DPH

~~13,00 €~~ 10,00 € s DPH

Parametry

D	5	**D1**	8.5	**L**	13.5

Tento produkt najdete v našem KATALOGU na straně 191 (2021)