Kleština ER 11, Ø 1,5



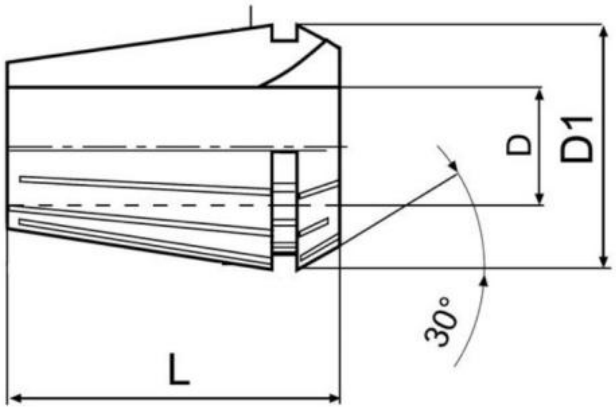

Kód produktu:	09-9011-1,5
EAN:	4260073575836
Celní tarif:	8466 1020
Hmotnost:	0,01 kg
Dostupnost:	skladem

153,72 Kč bez DPH

~~219,00 Kč~~ 186,00 Kč s DPH

6,32 € bez DPH

~~9,00 €~~ 7,65 € s DPH

Kleština ER/ESX11, typ 4008E, DIN 6499, stoupání po 0,5 mm, dvojité drážky

D mm	D1 mm	L mm
1,0	11,5	18
1,5	11,5	18
2,0	11,5	18
2,5	11,5	18
3,0	11,5	18
3,5	11,5	18
4,0	11,5	18
4,5	11,5	18
5,0	11,5	18
5,5	11,5	18
6,0	11,5	18
6,5	11,5	18
7,0	11,5	18

Parametry

D	1.5	**D1**	11.5	**L**	18

Tento produkt najdete v našem KATALOGU na straně 191 (2021)