Kleština ER 20, Ø 5

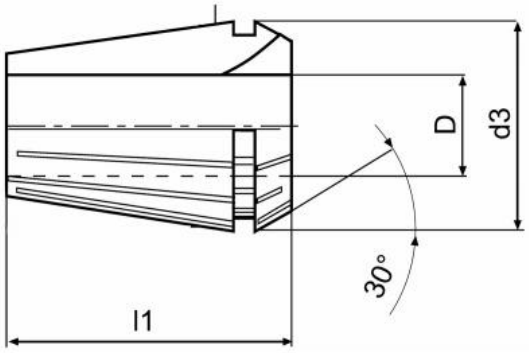

Kód produktu:	09-9020-5,0
EAN:	4260073576093
Celní tarif:	8466 1020
Hmotnost:	0,04 kg
Dostupnost:	skladem

120,66 Kč bez DPH

~~194,00 Kč~~ 146,00 Kč s DPH

4,96 € bez DPH

~~8,00 €~~ 6,00 € s DPH

Parametry

D	5	**D1**	21	**L**	31.5

Tento produkt najdete v našem KATALOGU na straně 191 (2021)