Kleština ER 50, Ø 17

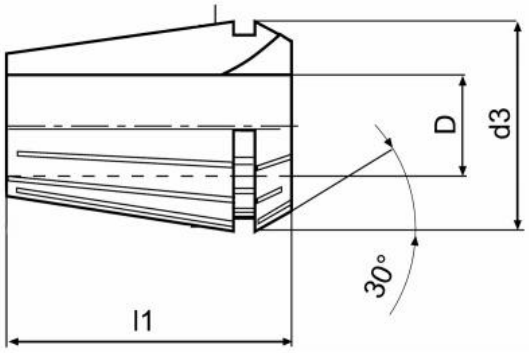

Kód produktu:	09-9050-17,0
EAN:	4049794038352
Celní tarif:	8466 1020
Hmotnost:	0,55 kg
Dostupnost:	skladem

463,64 Kč bez DPH

~~740,00 Kč~~ 561,00 Kč s DPH

18,18 € bez DPH

~~29,00 €~~ 22,00 € s DPH

Parametry

D	17	**D1**	52	**L**	60

Tento produkt najdete v našem KATALOGU na straně 191 (2021)