Kleština DA10 (418E) Ø 7,5

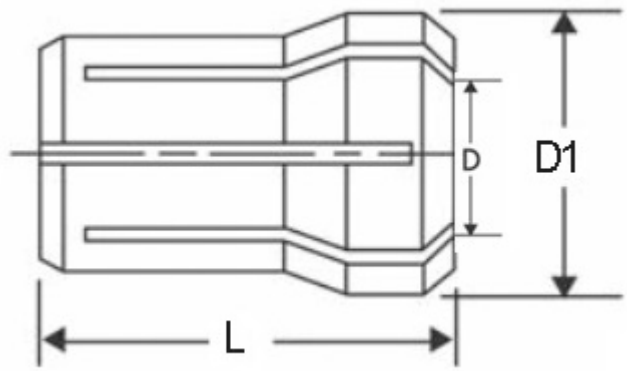

Kód produktu:	06-418E-7,5
EAN:	4049794676370
Celní tarif:	8466 1020
Hmotnost:	0,07 kg
Dostupnost:	do týdne

274,38 Kč bez DPH

~~434,00 Kč~~ 332,00 Kč s DPH

10,74 € bez DPH

~~17,00 €~~ 13,00 € s DPH

Parametry

D	7.5	**D1**	19.4	**Kleština**	418E
L	36.7				

Tento produkt najdete v našem KATALOGU na straně 197 (2021)