Kleština 163E, kulatá, Ø 4,5



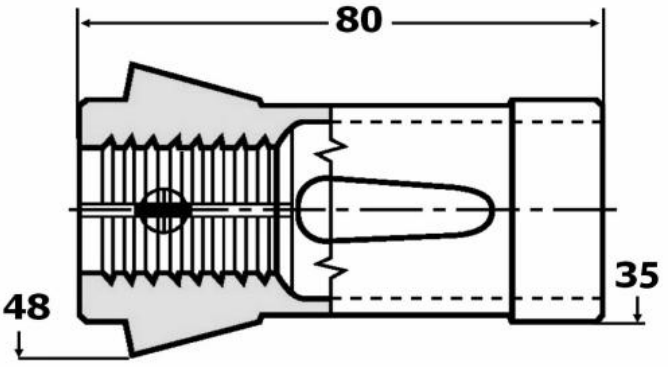

Kód produktu:	06-163E-4,5
EAN:	4049794672174
Celní tarif:	8466 1020
Hmotnost:	0,35 kg
Dostupnost:	skladem

682,64 Kč bez DPH
~~972,00 Kč~~ 826,00 Kč s DPH

28,10 € bez DPH
~~40,00 €~~ 34,00 € s DPH

s hladkým otvorem

Parametry

D	4.5	**Kleština**	163E	**Tvar**	rund/ round

Tento produkt najdete v našem KATALOGU na straně 199 (2021)