Kleština 173E, Ø 9

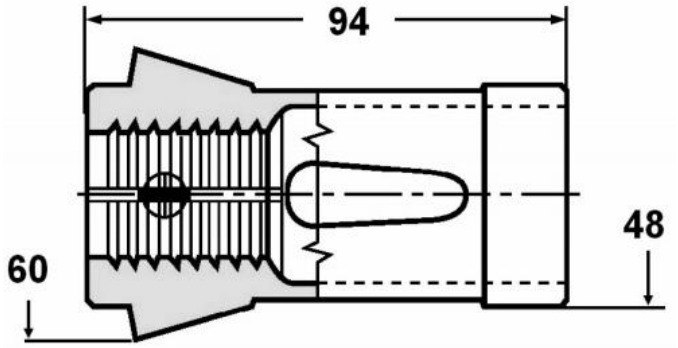

Kód produktu:	06-173E-9,0
EAN:	4049794012369
Celní tarif:	8466 1020
Hmotnost:	0,70 kg
Dostupnost:	skladem

762,81 Kč bez DPH
~~1 166,00 Kč~~ 923,00 Kč s DPH

31,41 € bez DPH
~~48,00 €~~ 38,00 € s DPH

s radiálními drážkami

Parametry

D	9	**Kleština**	173E	**Tvar**	rund/ round

Tento produkt najdete v našem KATALOGU na straně 199 (2021)