Kleština 173E, Ø 35



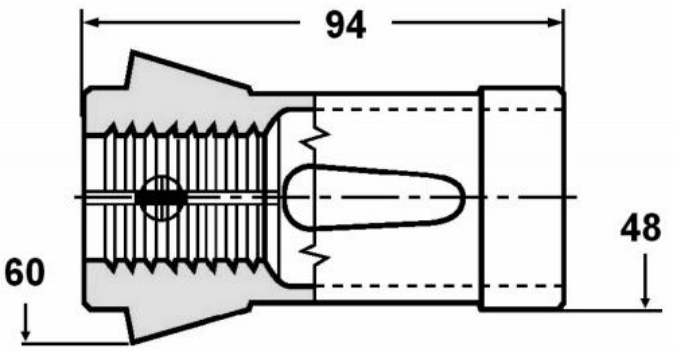

Kód produktu:	06-173E-35,0
EAN:	4049794012628
Celní tarif:	8466 1020
Hmotnost:	0,45 kg
Dostupnost:	skladem

819,01 Kč bez DPH
~~1 166,00 Kč~~ 991,00 Kč s DPH

33,72 € bez DPH
~~48,00 €~~ 40,80 € s DPH

s radiálními drážkami

Parametry

D	35	**Kleština**	173E	**Tvar**	rund/ round

Tento produkt najdete v našem KATALOGU na straně 199 (2021)