Držáky nástrojů CD 40 170

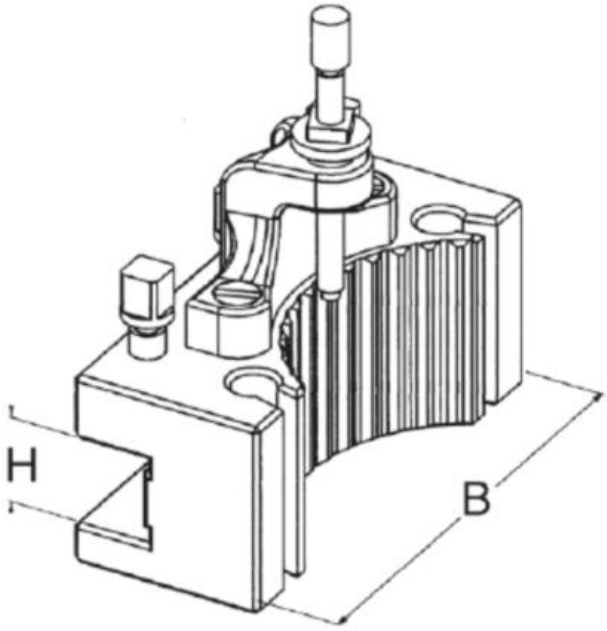

Kód produktu:	50-100-160
EAN:	4049794015445
Celní tarif:	8466 1038
Hmotnost:	4,40 kg
Výrobce:	ORIGINALMULTISUISSE
Dostupnost:	skladem

5 820,66 Kč bez DPH

~~8 286,00 Kč~~ 7 043,00 Kč s DPH

239,55 € bez DPH

~~341,00 €~~ 289,85 € s DPH

originál Multisuisse

Parametry

B	170	**H**	40	**Typ**	CD

Tento produkt najdete v našem KATALOGU na straně 207 (2021)