Závitořezné zařízení pro vnější závit EFE

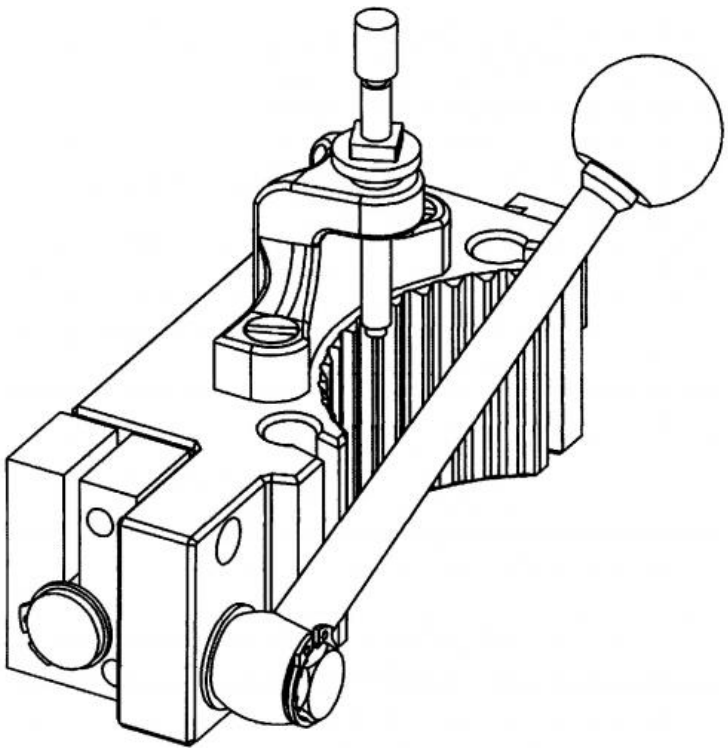

Kód produktu:	50-100-133
EAN:	4049794015803
Celní tarif:	8466 1038
Hmotnost:	1,60 kg
Výrobce:	ORIGINALMULTISUISSE
Dostupnost:	do týdne

12 471,07 Kč bez DPH

~~18 857,00 Kč~~ 15 090,00 Kč s DPH

513,22 € bez DPH

~~776,00 €~~ 621,00 € s DPH

originál Multisuisse

Parametry

Typ	EFE	**Ø**	12

Tento produkt najdete v našem KATALOGU na straně 208 (2021)