# Závitořezné zařízení pro vnější závit EFE

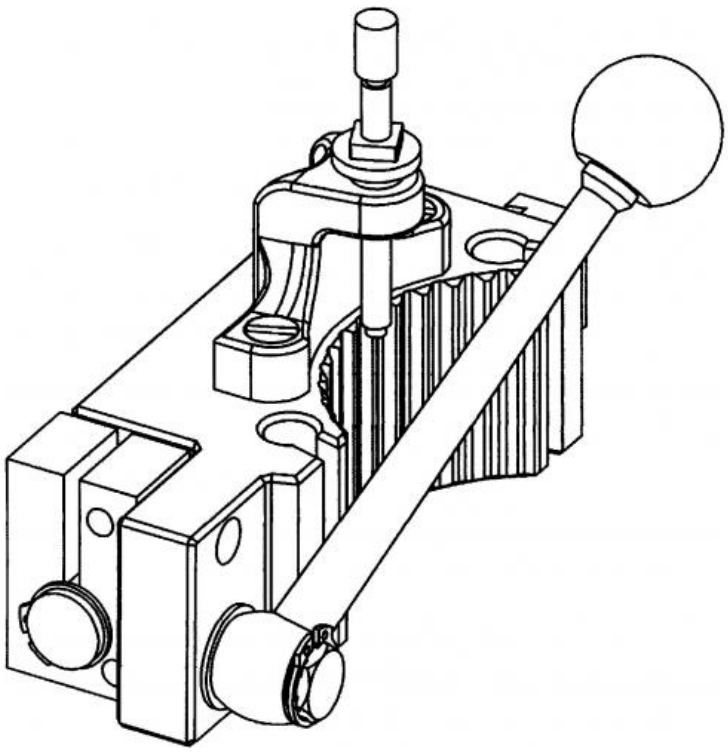

| | |
|---|---|
| **Kód produktu:** | 50-100-133 |
| **EAN:** | 4049794015803 |
| **Celní tarif:** | 8466 1038 |
| **Hmotnost:** | 1,60 kg |
| **Výrobce:** | ORIGINALMULTISUISSE |
| **Dostupnost:** | do týdne |

12 574,38 Kč bez DPH

~~19 012,00 Kč~~ 15 215,00 Kč s DPH

513,22 € bez DPH

~~776,00 €~~ 621,00 € s DPH

originál Multisuisse

## Parametry

| | | | |
|---|---|---|---|
| **Typ** | EFE | **Ø** | 12 |

Tento produkt najdete v našem KATALOGU na straně 208 (2021)