Čtyřčelisťové soustružnické sklíčidlo Wescott 325 mm, litina, válcové upnutí, jednodílné čelisti

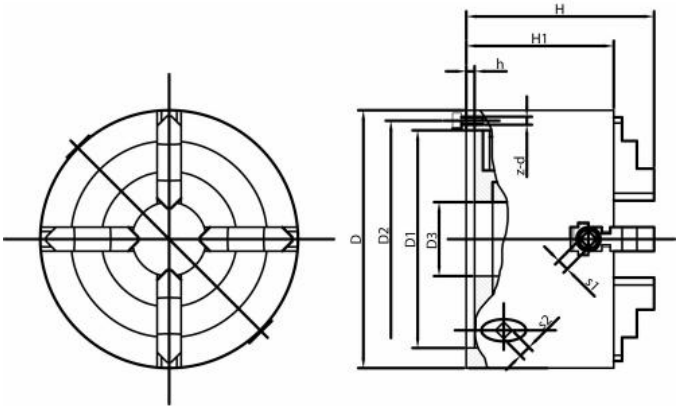

Kód produktu:	ZE-WG410-325
EAN:	4049794053409
Celní tarif:	8466 2091
Hmotnost:	59,00 kg
Dostupnost:	do týdne
Způsob přepravy:	spedice

52 475,21 Kč bez DPH
~~84 660,00 Kč~~ 63 495,00 Kč s DPH

2 057,85 € bez DPH
~~3 320,00 €~~ 2 490,00 € s DPH

Samostředicí a individuálně nastavitelné čelisti. Toto soustružnické sklíčidlo je vhodné zejména pro upínání obrobků nepravidelného tvaru.

soustružnické sklíčidlo vč. 1 sady tvrdých oboustranných čelistí, kombinovaného klíče a montážních šroubů

Parametry

A	325	**B**	120	**C**	6
D	272	**E**	100	**F**	296
G	6 x M16	**J**	43		

Tento produkt najdete v našem KATALOGU na straně 33 (2021)