Weldon DIN 69871, SK 40, Ø 8 x 50

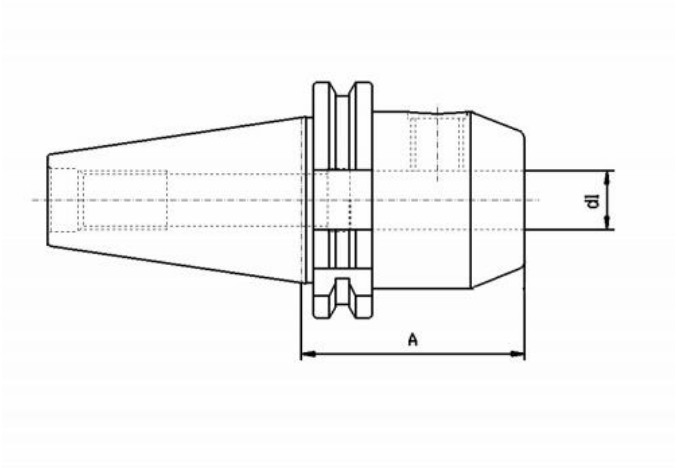

Kód produktu:	13-7625-40-8-50
EAN:	4049794017982
Celní tarif:	8466 1038
Hmotnost:	0,90 kg
Dostupnost:	skladem

1 004,13 Kč bez DPH

~~1 531,00 Kč~~ 1 215,00 Kč s DPH

41,32 € bez DPH

~~63,00 €~~ 50,00 € s DPH

Parametry

A	50	**D1**	8	**Velikost**	SK 40
Wuchtgüte	G 6,3/ 15.000				

Tento produkt najdete v našem KATALOGU na straně 224 (2021)