Držák čelní frézy MAS-BT 50, Ø 40 x 100

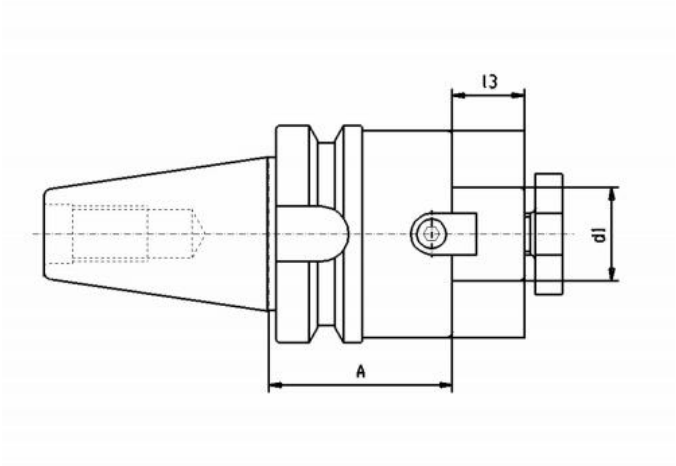

Kód produktu:	13-7388-50-40-100
EAN:	4049794019153
Celní tarif:	8466 1038
Hmotnost:	6,50 kg
Dostupnost:	skladem

2 044,63 Kč bez DPH

~~3 290,00 Kč~~ **2 474,00 Kč s DPH**

80,17 € bez DPH

~~129,00 €~~ **97,00 € s DPH**

Parametry

A	100	**D**	40	**L1**	27
Velikost	MAS-BT 50	**Wuchtgüte**	G 6,3/ 15.000		

Tento produkt najdete v našem KATALOGU na straně 230 (2021)