Kleštinové sklíčidlo ER 16 MINI, válc. Ø 25 x 160

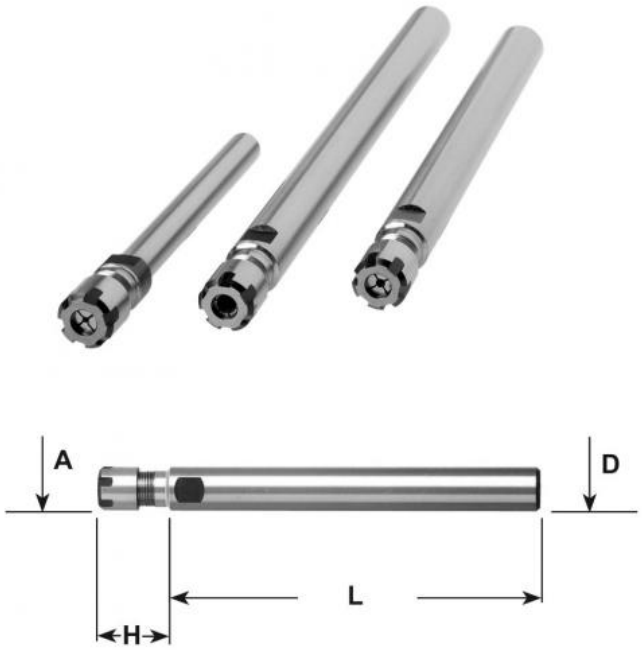

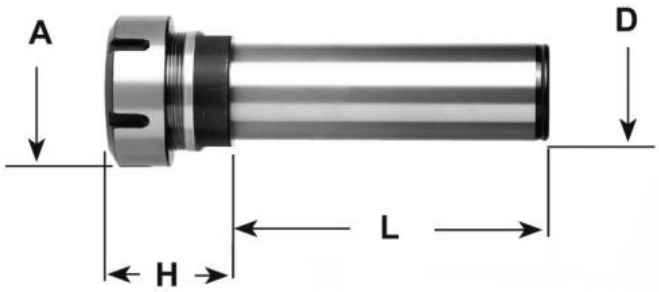

Kód produktu:	13-7812-25-16M-160
EAN:	4049794020081
Celní tarif:	8466 1038
Hmotnost:	0,55 kg
Dostupnost:	skladem

1 707,44 Kč bez DPH

~~2 576,00 Kč~~ 2 066,00 Kč s DPH

70,25 € bez DPH

~~106,00 €~~ 85,00 € s DPH

Parametry

D	25	**D2**	22	**H**	22
Kleština	ER 16	**L**	160		

Tento produkt najdete v našem KATALOGU na straně 236 (2021)