Kleštinové sklíčidlo HSK-A 63, ER 16 x 160

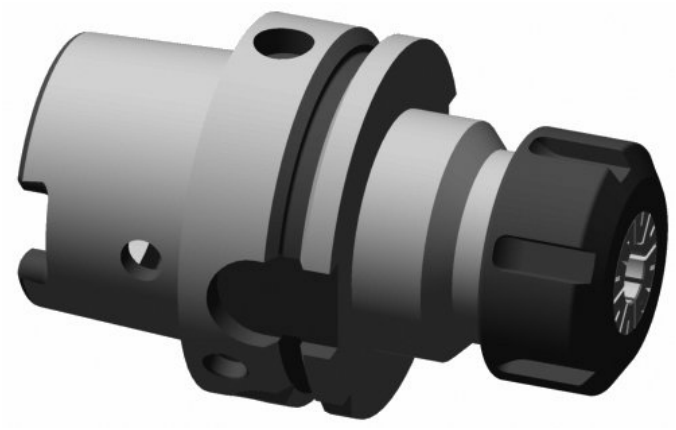

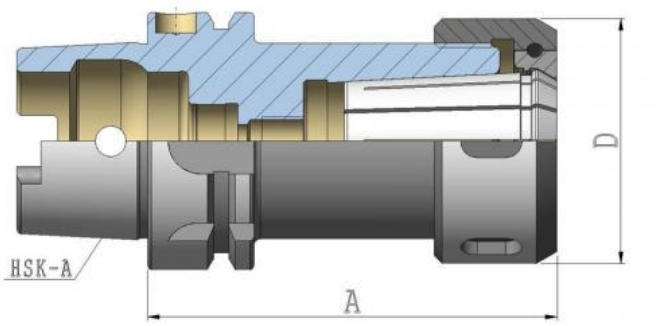

Kód produktu:	17-SF63A-ER16-160
EAN:	4049794066294
Celní tarif:	8466 1038
Hmotnost:	1,30 kg
Dostupnost:	do týdne

2 088,43 Kč bez DPH

~~3 159,00 Kč~~ 2 527,00 Kč s DPH

85,95 € bez DPH

~~130,00 €~~ 104,00 € s DPH

Parametry

A	160	**D**	28	**Kleština**	ER 16 (1-10 mm)
Velikost	HSK-A 63	**Wuchtgüte**	G 6,3/ 25.000		

Tento produkt najdete v našem KATALOGU na straně 240 (2021)