Smršťovací sklíčidla HSK-A 63, Ø 4 x 120

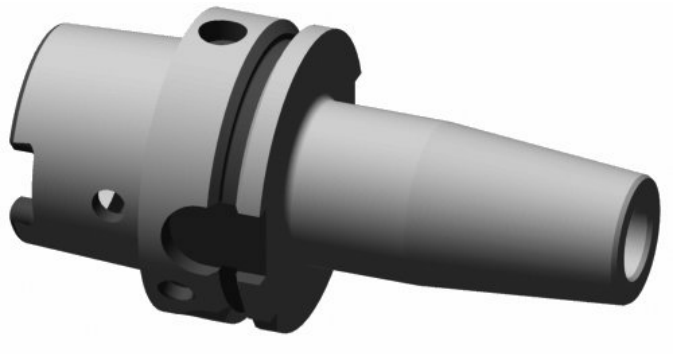

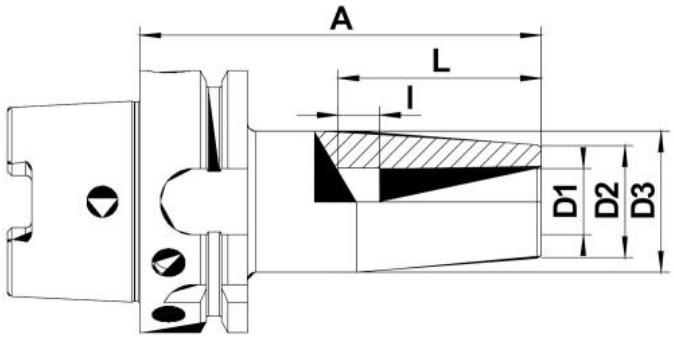

Kód produktu:	17-SHF63A-4-120
EAN:	4049794668849
Celní tarif:	8466 1038
Hmotnost:	1,25 kg
Dostupnost:	skladem

5 445,45 Kč bez DPH

~~7 752,00 Kč~~ 6 589,00 Kč s DPH

224,09 € bez DPH

~~319,00 €~~ 271,15 € s DPH

Parametry

A	120	**D**	22	**D1**	15
D2	4	**L**	15	**L1**	-
Velikost	HSK-A 63	**Wuchtgüte**	G 6,3/ 15.000		

Tento produkt najdete v našem KATALOGU na straně 243 (2021)