Smršťovací sklíčidla HSK-A 63, Ø 10 x 85

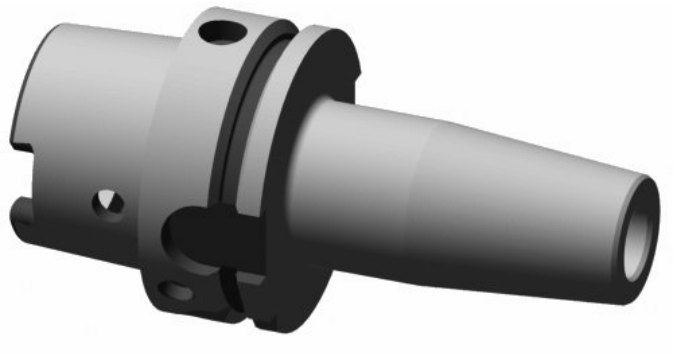

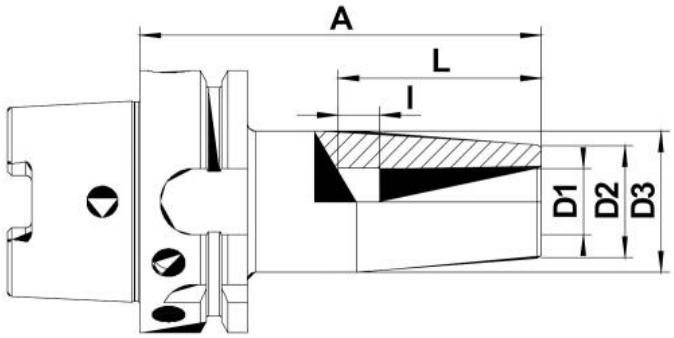

Kód produktu:	17-SHF63A-10-85
EAN:	4049794668955
Celní tarif:	8466 1038
Hmotnost:	1,05 kg
Dostupnost:	skladem

2 429,75 Kč bez DPH

~~3 669,00 Kč~~ **2 940,00 Kč s DPH**

100,00 € bez DPH

~~151,00 €~~ **121,00 € s DPH**

Parametry

A	85	**D**	31	**D1**	24
D2	10	**L**	41	**L1**	10
Velikost	HSK-A 63	**Wuchtgüte**	G 6,3/ 15.000		

Tento produkt najdete v našem KATALOGU na straně 243 (2021)