Smršťovací sklíčidla HSK-A 63, Ø 16 x 95

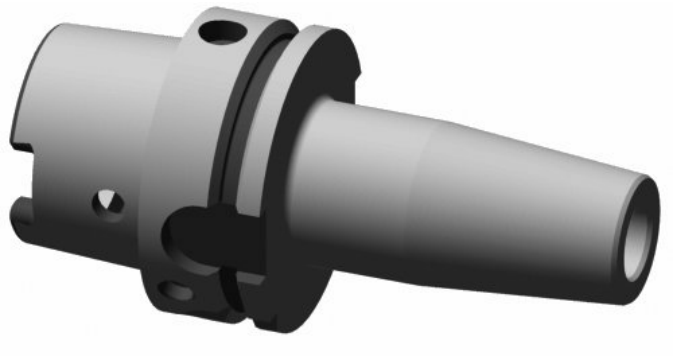

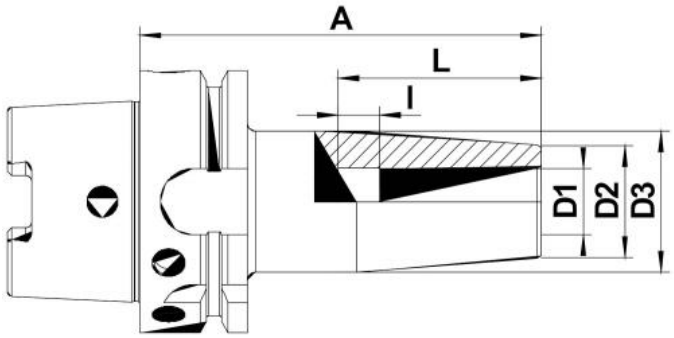

Kód produktu:	17-SHF63A-16-95
EAN:	4049794669044
Celní tarif:	8466 1038
Hmotnost:	1,10 kg
Dostupnost:	skladem

2 429,75 Kč bez DPH

~~3 669,00 Kč~~ **2 940,00 Kč s DPH**

100,00 € bez DPH

~~151,00 €~~ **121,00 € s DPH**

Parametry

A	95	**D**	34	**D1**	27
D2	16	**L**	50	**L1**	10
Velikost	HSK-A 63	**Wuchtgüte**	G 6,3/ 15.000		

Tento produkt najdete v našem KATALOGU na straně 243 (2021)