Otočný středící kužel Ø 135, ostrý, MK 3



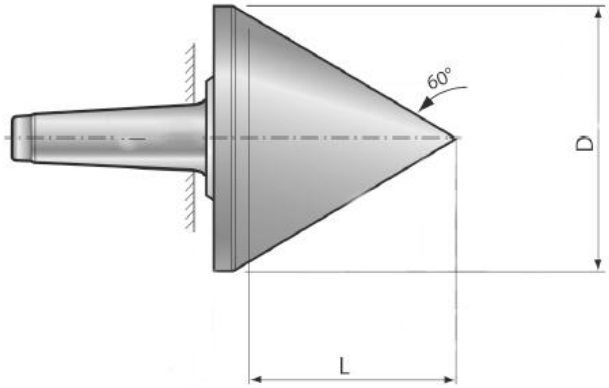

Kód produktu:	03-ZKS-3
EAN:	4049794682456
Celní tarif:	8466 2091
Hmotnost:	5,50 kg
Výrobce:	SASSATELLI
Dostupnost:	skladem

21 645,45 Kč bez DPH

~~30 812,00 Kč~~ 26 191,00 Kč s DPH

890,74 € bez DPH

~~1 268,00 €~~ 1 077,80 € s DPH

Kaleno a broušeno.

MK / MT	D mm	L mm	úhel / Angle	otáčky / Speed max.	házivost / Run-out max. mm	kg
2	135	110	60°	4500	0,008	4,4
3	135	110	60°	4500	0,008	5,5
4	135	110	60°	4000	0,008	6,6
5	158	135	60°	3600	0,008	11
6	158	135	60°	3600	0,008	19,8

Tento produkt najdete v našem KATALOGU na straně 119 (2021)