Tříčelisťové silové sklíčidlo Ø 381, válcové upnutí, bez otvoru, čelisti 1,5 x 60°

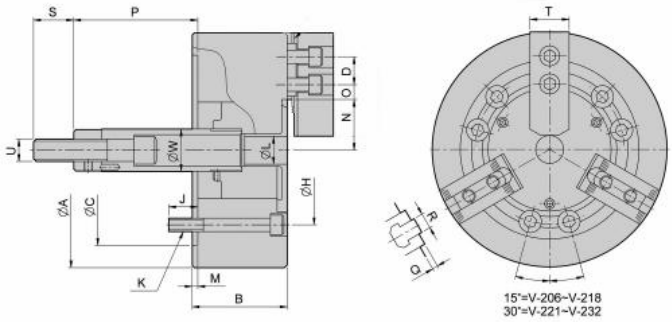

Kód produktu:	29-V-215
EAN:	4049794002056
Celní tarif:	8466 2091
Hmotnost:	105,00 kg
Výrobce:	Strong
Dostupnost:	na dotaz
Způsob přepravy:	spedice

103 646,28 Kč bez DPH

~~156 759,00 Kč~~ 125 412,00 Kč s DPH

4 265,29 € bez DPH

~~6 451,00 €~~ 5 161,00 € s DPH

Ocelové tělo. Všechny kluzné plochy jsou kalené a broušené pro vysokou přesnost házení a dlouhou životnoks Maznice v každé základní čelisti.

Silové sklíčidlo vč. 1 sady kalených základních a měkkých horních čelistí a montážních šroubů.

Parametry

A	381	**B**	114	**C**	300
D	43	**H**	235	**J**	29
K	6 x M20	**kg**	101	**L**	-
M	6	**Max.síla kN**	82	**Max.tlak kN**	32.6
Max.up.síla daN	249	**Moment setrvačnostikgf/m²**	1,8	**N max**	77.5
O max	50.25	**O min**	23.25	**Ozubení**	1,5 x 60°
P max	104	**P min**	69	**R**	25.5
Rozsah	68-381	**S**	55	**T**	50
U max	M30 x 3,5	**U/min max**	3000	**Vhodné měkké čelisti**	HC15-1
Vhodné náhradní čelisti	HJ15-1	**Vhodný válec**	MS200C	**W**	60
Zdvih čelistí	16	**Zdvih pístu**	35		

Tento produkt najdete v našem KATALOGU na straně 52 (2021)