Hydraulický válec s otvorem typu M2085



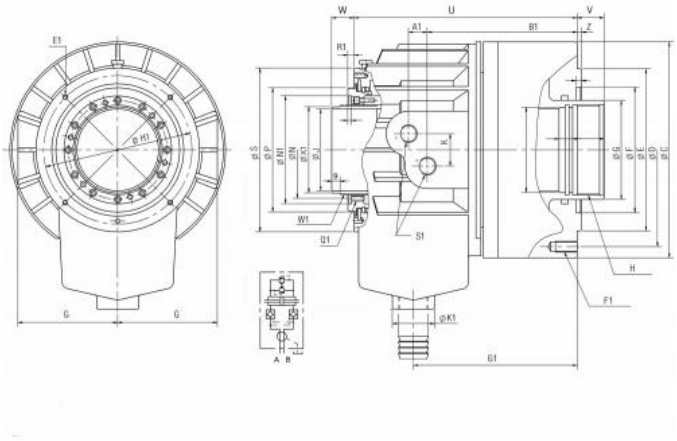

Kód produktu:	29-M2085
EAN:	4049794025390
Celní tarif:	8466 2091
Hmotnost:	38,00 kg
Výrobce:	Strong
Dostupnost:	na dotaz
Způsob přepravy:	spedice

52 405,79 Kč bez DPH

~~74 601,00 Kč~~ 63 411,00 Kč s DPH

2 156,61 € bez DPH

~~3 070,00 €~~ 2 609,50 € s DPH

kompaktní a lehké provedení; velký otvor; vhodný pro vysoké otáčky

hydraulický válec vč. jímky chladiva

Parametry

A1	21	**B**	141	**B1**	166.5
C	240	**C1**	35	**D**	215
E	180	**E1**	M6 x 1	**F**	140
F1	M12 x 1,75	**G**	110	**G1**	182
H	M93 x 2	**H1**	165	**J**	85
J1	110	**K**	36	**K1**	47
kg	37.5	**L**	93	**L1**	20
M1	89	**Max.tažná síla (otevřeno) kgf**	94 (9584)	**Max.tažná síla (zavřeno) kgf**	88 (8973)
Max.tlak kgf/ cm²	40.8	**Moment setrvačnostikgf/m²**	0,15	**N**	108
N1	120	**O1**	16	**P**	138
P1	4	**Plocha pístu tažná cm²**	234	**Plocha pístu tlačná cm²**	252
Propustnost L/min	4,5	**Průměr pístu**	205	**Q**	148
Q1	M6 x 1	**S**	182	**S1**	PT1/2"
T	185	**T1**	6	**Typ**	M2085
U max	253	**U/min max**	3800	**U1**	267

V max	-5	**V min**	25	**W**	25
W min	55	**W1**	M99 x 2	**X**	3
X1	96	**Z**	5	**Zdvih pístu**	30

Tento produkt najdete v našem KATALOGU na straně 62 (2021)